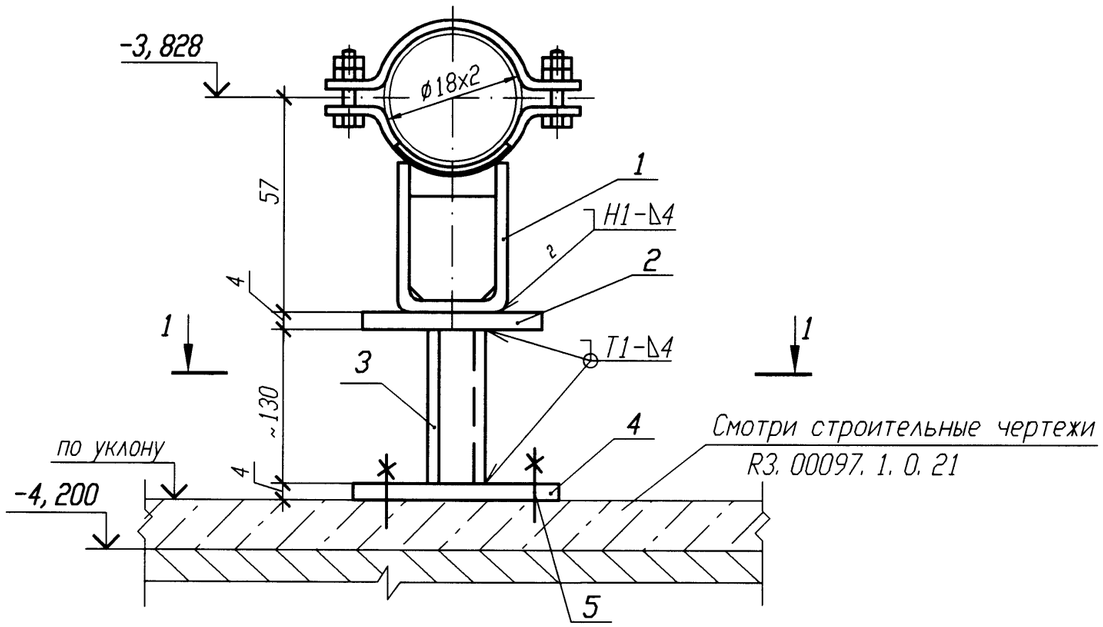

РАЗРЕЗ 1-1

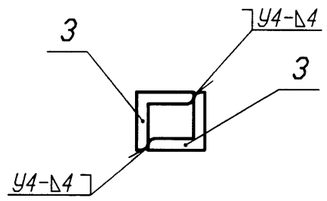

ДЕТАЛЬ ПОЗ. 4 (√)

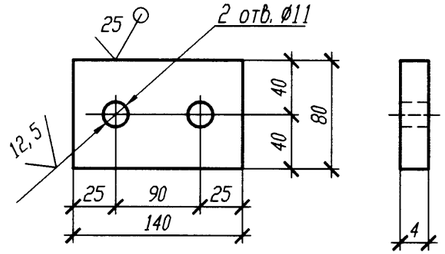

Спецификация деталей

Поз.	Обозначение	Наименование	Кол.	Материал	Масса, кг ед.	Масса, кг общ.	Приме-чание
1	Л8-512. 000	Опора 18У	1	Сборный	0, 55	0, 55	
2	ГОСТ 19903-74	Лист Б-ПН 4х60х100	1	Вст 3 сп 5 ГОСТ 14637-89	0, 19	0, 19	
3	ГОСТ 8509-93	Уголок Б 25х25х4 l=150	2	Вст 3 сп 5 ГОСТ 535-2005	0, 22	0, 44	
4	ГОСТ 19903-74	Лист Б-ПН 4х140х80	1	Вст 3 сп 5 ГОСТ 14637-89	0, 35	0, 35	
5	ГОСТ 28778-90	БСР 10х100 У3	2	Сборный	0, 09	0, 18	
	ГОСТ 2246-70	Проволока		Св-08Г2С			
	ГОСТ 9467-75	Электроды		УОНИИ 13/45			
				Итого:		1, 71	

1 Привязку опоры смотри 3UV02Z81, 3UV02Z86, 3UV02Z83, 3UV02Z80, 3UV02Z82, 3UV02Z84.

2 Сварку производить по ГОСТ 5264-80.

3 Сварку опоры с трубопроводом производить по Л8-512. 000.

4 Отметка трубопровода подлежит уточнению в соответствии с уклоном трубопровода.

5 Деталь поз. 3 обрезать на монтаже с уточнением по месту.

6 Изготовить шесть комплектов.

АРХИВНЫЙ ЭКЗЕМПЛЯР

Номер опоры	Рабочее состояние: Усилия, кН Px	Py	Pz	Моменты, кН·м Mx	My	Mz	Холодное состояние: Усилия, кН Px	Py	Pz	Моменты, кН·м Mx	My	Mz	Сейсмическое состояние: Усилия, кН Px	Py	Pz	Моменты, кН·м Mx	My	Mz
3UV02Y002	0	0, 21	-0, 05	0, 01	0	0	0	0	-0, 03	0	0, 01	0	0, 02	0	0, 01	0	0	0
3UV02Y004	0	0, 21	-0, 05	0, 01	0	0	0	0	-0, 03	0	0, 01	0	0, 02	0	0, 01	0	0	0
3UV02Y006	-0, 01	0	-0, 05	0	0	0	-0, 01	0	-0, 05	-0, 01	0	0	0, 01	0, 01	0	0	0	0
3UV02Y008	-0, 01	0, 32	-0, 2	0, 02	-0, 01	0	-0, 01	0, 1	-0, 15	0, 01	-0, 01	0	0, 12	0, 1	0, 03	0	0	0, 04
3UV02Y010	0	0, 21	-0, 05	0, 01	0	0	0	0	-0, 03	0	0, 01	0	0, 02	0	0, 01	0	0	0
3UV02Y012	-0, 01	0	-0, 05	0	0	0	-0, 01	0	-0, 05	-0, 01	0	0	0, 01	0, 01	0	0	0	0

Изм.	Кол. уч.	Лист	N док.	Подп.	Дата
Инж. 1к.		Куланова			19.01
Пров. вед. инж.		Веренцова			20.01
Пров. нач. гр.		Жук			20.01
Н. контр		Краснояров			24.01

Инв. N подл. R3. 00138. 1. 0. 11
Лист 332

R3. VF10. 3012. 011. 02. 00. 085

Ростовская АЭС Блок 3

Реакторное отделение Негерметичная часть Трубопроводы технической воды группы "А" Обвязка вентустановок	Стадия	Лист	Листов
	Р		1
Опора неподвижная 3UV02Y002, 3UV02Y004, 3UV02Y006, 3UV02Y008, 3UV02Y010, 3UV02Y012	ОАО "НИАЭП" 2011		

Взам. инв. N | Подп. и дата 04.01.12 | Инв. N подл. R3. 00138. 1. 0. 11

Формат А3